标准型拉线盒产品SW1200MA

产品说明：

拉线盒装置主要配合编码器使用，用于测量设备直线位移的行程距离。通过钢丝绳的往复运动，转换输出为可计量，记录的电信号。

拉线盒采用标准的法兰安装接口，可选配安装C10法兰，便于安装，重复定位精度可达0.01%，最大测量范围1.2米。

机械参数：

测量范围	max 1.2m
外壳大小	49 x 49mm
拉出距离/圈	100mm
工作及存储温度范围	-25.. +85℃
壳体防护等级	IP54
钢丝材质	高柔性进口涂塑钢丝绳
最大往返速度	1000mm/s
壳体材料	铝合金
线性精度	0.05%FS
重复精度	0.01%
弹簧伸缩力	4N
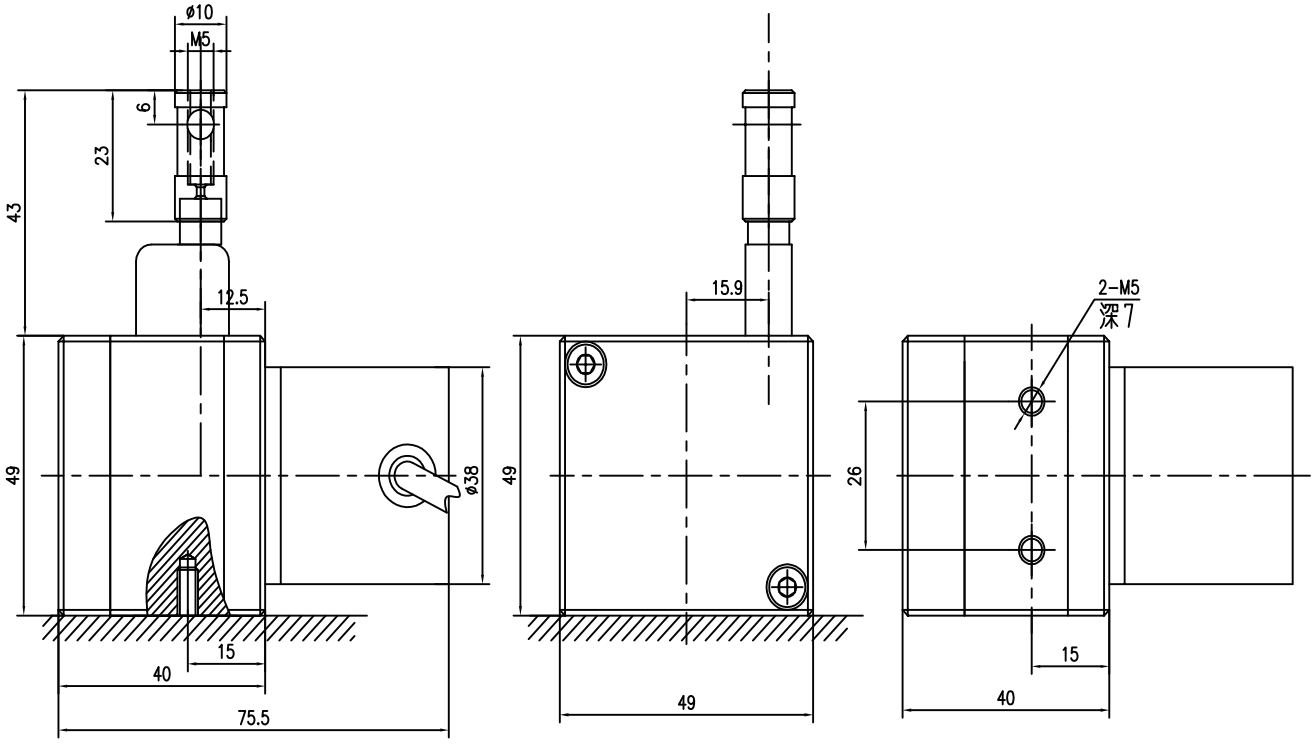
外形尺寸（mm）：